Живлення пульта керування намоткою 230В

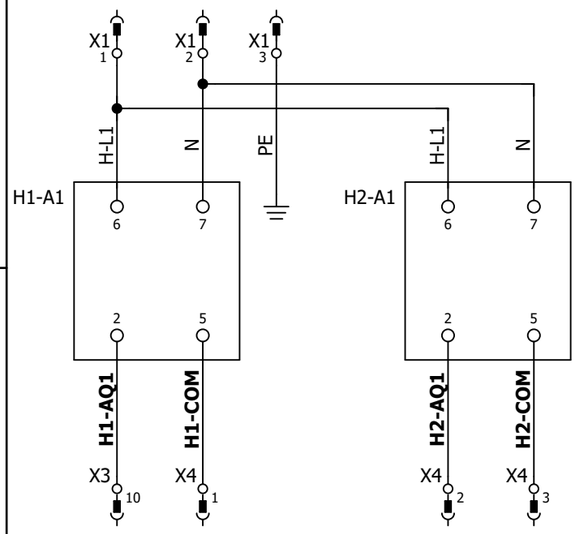

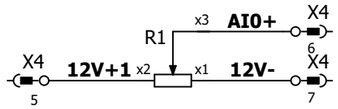

Завдання швидкості від пульта намотки

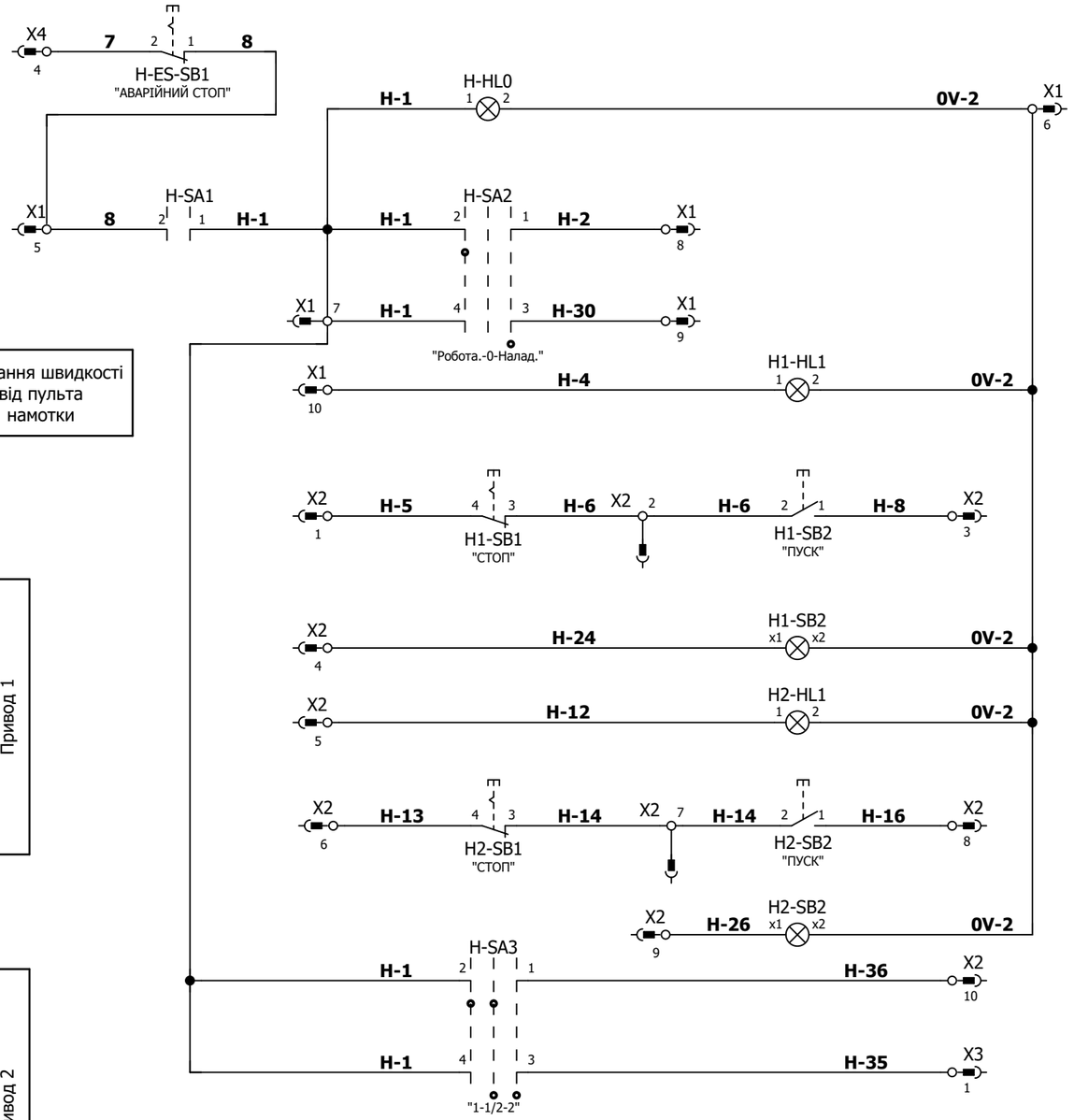

Аварійний стоп

Живлення кіл керування

Режим керування Робота

Режим керування Наладка

Привод 1 Аварія

СТОП/ПУСК Привод 1

Робота привод 1

Привод 2 Аварія

СТОП/ПУСК Привод 2

Робота Привод 2

Вибір приводу "1-1/2-2"

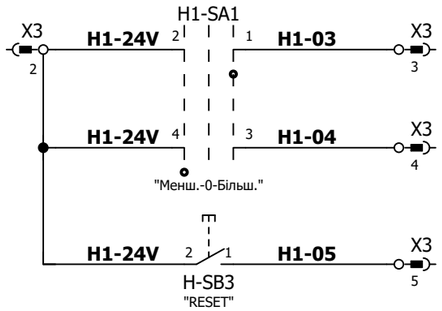

Швидкість більше
Швидкість менше
Скидання помилки

Привод 1

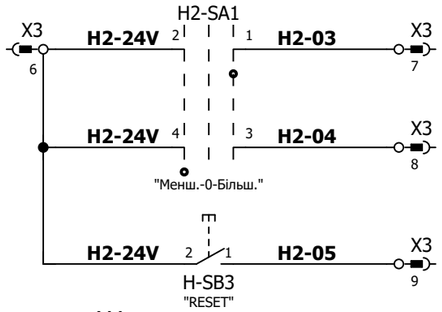

Швидкість більше
Швидкість менше
Скидання помилки

Привод 2

Використати NC контакти ZA2EE102

X1

1	H-L1
2	N
3	PE
4	
5	8
6	0V-2
7	H-1
8	H-2
9	H-30
10	H-4

X2

1	H-5
2	H-6
3	H-8
4	H-24
5	H-12
6	H-13
7	H-14
8	H-16
9	H-26
10	H-36

X3

1	H-35
2	H1-24V
3	H1-03
4	H1-04
5	H1-05
6	H2-24V
7	H2-03
8	H2-04
9	H2-05
10	H1-AQ1

X4

1	H1-COM
2	H2-AQ1
3	H2-COM
4	7
5	12V+1
6	AI0+
7	12V-
8	
9	
10	

					ВАХА.650000.000			Е3
Зм.	Арк.	№ докум.	Підп.	Дата	Пульт керування намоткою	Літ.	Маса	Масштаб
Розроб.		Земцова		01.2026				
Перев.		Довгаль			Схема електрична принципова	Аркуш 1	Аркушів 1	
Т.Контр.								
Прийняв								
Н.контр.								
Затв.		Довгаль						

Перв. застосув.

Довідк. №. 1269-3

Підп. і дата

Інв. № дубл.

Зам. інв. №

Підп. і дата

Інв. № ориг.

Позиц. познач.	Найменування	Артікул	Кіл-ть	Примітка
	Вимірювач			
H1-A1;H2-A1	Вимірювач цифровий. Мультиметр Індикатор постійної напруги цифровий MT4Y-DV-4N	MT4Y-DV-4N	2	Autonics
	Кнопка			
H1-SB1;H2-SB1	Кнопка 22 мм червона з поверненням, 1NC	XA2EA42	2	Schneider Electric
H1-SB2;H2-SB2	Кнопка 22мм 24В зелена з підсвічуванням, 1NO	XA2EW33B1	2	Schneider Electric
H-SB3	Кнопка без фіксації XB2-BA21, 1NO, чорний	505051	1	Takel
H-SB3	Контактный блок 1НО	ZA2EE101	1	Schneider Electric
H-ES-SB1	Кнопка аварійного останову 22 мм червона, повернення поворотом 1NC	XA2ES542	1	Schneider Electric
	Монтажна плата			
U1	Фальшпанель 325*210 з покриттям	Монтажна панель 352x210	1	Контур
	Перемикач			
R1	Потенціометр 4,7k LA42DWQ-22 TNSy	TNSy5505574	1	TNSy
H1-SA1;H2-SA1	Селекторний перемикач з короткою ручкою, 3 положення, повернення в центр, 2 NO	XA2ED53	2	Schneider Electric
H-SA2;H-SA3	Перемикач 22 мм 3 позиції	XA2ED33	2	Schneider Electric
H-SA3	Контактний блок 1НЗ	ZA2EE102	2	Schneider Electric
H-SA1	Перемикач 22 мм 2 позицій	XA2ED21	1	Schneider Electric
	Сигнальна лампа			
H1-HL1;H2-HL1	Сигнальна лампа 22мм 24В червона XA2EVB4LC	XA2EVB4LC	2	Schneider Electric
H-HL0	Сигнальна лампа 22 мм 24В зелена	XA2EVB3LC	1	Schneider Electric

Перв. застосув.

Довідк. №. 1269-3

Підп. і дата

Інв. № дубл.

Зам. інв. №

Підп. і дата

Інв. № ориг.

Зм.	Арк.	№ докум.	Підп.	Дата

ВАХА.650000.000 ПЕЗ

Розроб.	Земцова		01.2026
Перев.	Довгаль		
Прийняв			
Н.контр.			
Затв.	Довгаль		

Пульт керування намоткою

Перелік елементів

Літ.	Аркуш	Аркушів
	1	1

prisma energy group

Найменування	Артікул	Кіл-ть	Примітка
X1			
Двохярусна клемма UKK 3-MSTB-5,08 колір сірий	2770888	1	Phoenix Contact
X2			
Двохярусна клемма UKK 3-MSTB-5,08 колір сірий	2770888	1	Phoenix Contact
X3			
Двохярусна клемма UKK 3-MSTB-5,08 колір сірий	2770888	1	Phoenix Contact
X4			
Двохярусна клемма UKK 3-MSTB-5,08 колір сірий	2770888	1	Phoenix Contact

Перв. застосув.

Довідк. №. 1269-3

Підп. і дата

Інв. № дубл.

Зам. інв. №

Підп. і дата

Інв. № ориг.

Зм.	Арк.	№ докум.	Підп.	Дата
Розроб.		Земцова		01.2026
Перев.		Довгаль		
Прийняв				
Н.контр.				
Затв.		Довгаль		

ВАХА.650000.000 ПЕЗ(К)

Пульт керування намоткою

Перелік елементів

Літ.	Аркуш	Аркушів
	1	1

prisma energy group

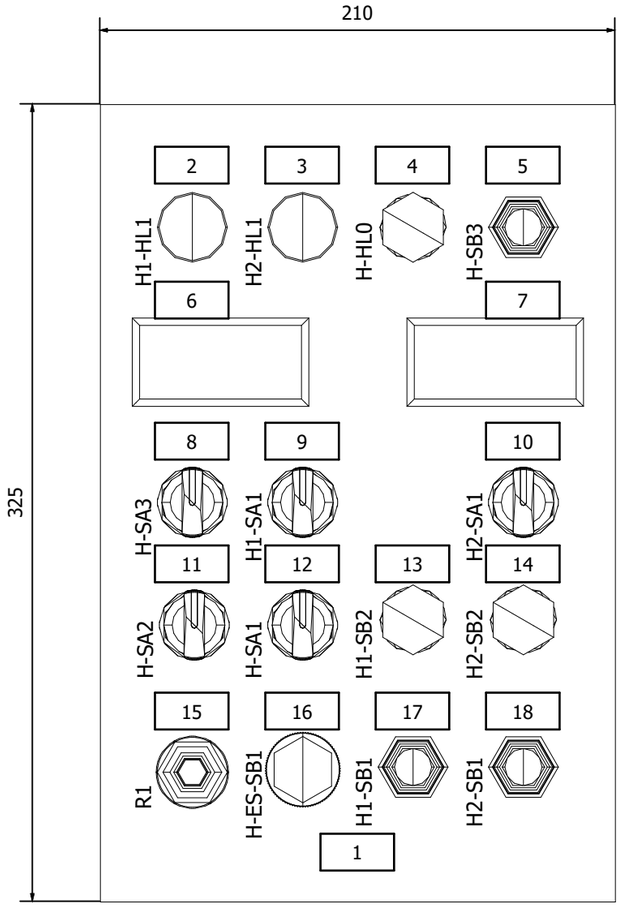

Номер рамки	Текст надпису	Кіл.
1	ПУЛЬТ КЕРУВАННЯ НАМОТКОЮ	1
2	ПРИВОД 1 АВАРІЯ	1
3	ПРИВОД 2 АВАРІЯ	1
4	ЖИВЛЕННЯ КІЛ КЕРУВАННЯ	1
5	СКИДАННЯ ПОМИЛКИ	1
6	ШВИДКІСТЬ ПРИВОДА 1	1
7	ШВИДКІСТЬ ПРИВОДА 2	1
8	ВИБІР ПРИВОДУ "1-1/2-2"	1
9	ШВИДКІСТЬ ПРИВОДА 1 "МЕНШЕ-0-БІЛЬШЕ"	1
10	ШВИДКІСТЬ ПРИВОДА 2 "МЕНШЕ-0-БІЛЬШЕ"	1
11	РЕЖИМ КЕРУВАННЯ "РОБОТА-0-НАЛАДКА"	1
12	КОЛА КЕРУВАННЯ "0-ВКЛ."	1
13	ПРИВОД 1 ПУСК	1
14	ПРИВОД 2 ПУСК	1
15	ЗАВДАННЯ ШВИДКОСТІ	1
16	АВАРІЙНИЙ СТОП	1
17	ПРИВОД 1 СТОП	1
18	ПРИВОД 2 СТОП	1

Примітка:
1) Проводи від апаратів керування сформувати у джгути в сторону низа панелі довжиною 500мм і підключити до клем X1, X2, X3, X4

					ВАХА.650000.000			В3
Зм.	Арк.	№ докум.	Підп.	Дата	Пульт керування намоткою	Літ.	Маса	Масштаб
Розроб.		Земцова		01.2026				
Перев.		Довгаль			Вид загальний	Аркуш 1	Аркушів 1	
Т.Контр.								
Прийняв								
Н.контр.								
Затв.		Довгаль						

Перв. застосув.

Довідк. №. 1269-3

Підп. і дата

Інв. № дубл.

Зам. інв. №

Підп. і дата

Інв. № ориг.